Preparación dinámica y conservación - Tostadoras - Tostadora de cinta
MODELO TPC-40

MODELO :
NOMBRE :
NOMBRE DE PROYECTO :

ZONA DE PROYECTO :
ARTICULO DE PROYECTO :

Preparación dinámica y conservación - Tostadoras - Tostadora de cinta

Modelo: TPC-40

Referencia	19001975
Medidas totales (mm)	450 x 368 x 350
Producción (tostadas/h)	400
Potencia (kW)	2
Tensión (V)	230/1 - 50/60 Hz

Características generales

- Tostadora eléctrica con cinta transportadora horizontal para todo tipo de pan.
- Para aplicaciones en buffet, hoteles y grandes prestaciones.
- Especialmente diseñada y fabricada para grandes producciones,
- Conforme a las directivas europeas CE.
- Totalmente en acero inoxidable AISI-304 18/10, fácil de limpiar.
- Regulación de la velocidad de la cinta transportadora para conseguir en todo momento el tueste deseado.
- TPC-40
- Hasta 420 tostadas por hora.
- Resistencias blindadas en la parte superior e inferior.
- Incorpora 3 opciones de tostado: sólo lado superior, sólo lado inferior o ambos lados.
- Posibilidad de salida de la tostada por la parte frontal o por la parte trasera, adaptándose a todo tipo de instalaciones y ubicaciones.
- TPC-75
- Hasta 650 tostadas por hora.
- Regulación independiente de las resistencias, superior e inferior, con led señalizador de funcionamiento.
- Descargar horizontal con bandeja inferior extraíble para facilitar la limpieza.
- Selector de 3 velocidades

ESPECIFICACIONES TÉCNICAS ELECTRICIDAD	
Fases:	1N
Frecuencia eléctrica:	50/60Hz
Potencia eléctrica (KW):	1,900
Voltaje:	230V
ESPECIFICACIONES PRODUCTO	
Alto bruto (mm):	410
Alto neto (mm):	350
Ancho bruto (mm):	520
Ancho neto (mm):	550
Largo bruto (mm):	530
Largo neto (mm):	400
Peso bruto (kg):	12

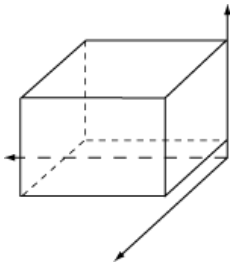

Dimensiones Embalaje
Alto: 410 MM
Ancho: 520 MM
Profundidad: 530 MM
Peso bruto: 12 KG

La compañía se reserva el derecho a realizar modificaciones en el producto sin notificación previa. La información actualizada se encuentra en la web

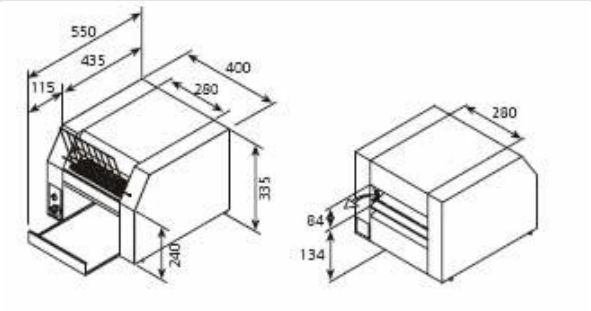

La compañía se reserva el derecho a realizar modificaciones en el producto sin notificación previa. La información actualizada se encuentra en la web

Familias relacionadas

Tostadora

Chef-N-Go!

La compañía se reserva el derecho a realizar modificaciones en el producto sin notificación previa. La información actualizada se encuentra en la web